Labyrinthdichtung aus Kunststoff
Bauform S





S 90 X 145 X 15

Artikelnummer 301691

Technische Daten

Werkstoff:	Hochwertiges Polyoxymethylen (POM)
Innendurchmesser d:	90 mm
Außendurchmesser D:	145 mm
Einbaubreite B:	15 mm
Dichtspalt:	Konisch
Axialspiel S_{ax}*:	0.8 mm
Spaltdurchmesser e_1:	116 mm
Spaltdurchmesser e_2:	132 mm
Drehzahlgrenze:	9800 U/min
Gewicht:	0.2011 kg
Betriebstemperatur t:	-40° - 60°C

*gesamte Beweglichkeit von einer Endposition zur Anderen

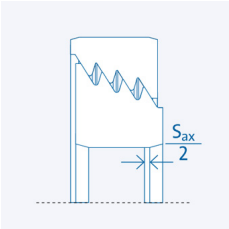

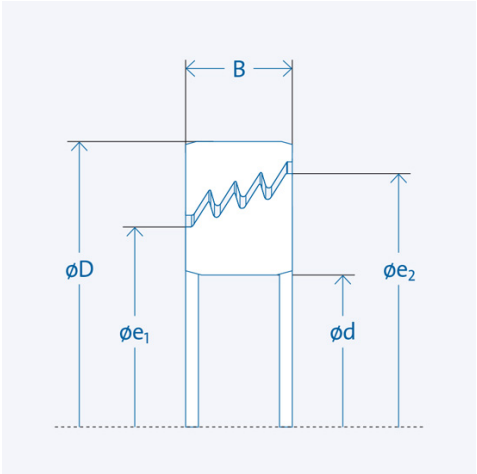

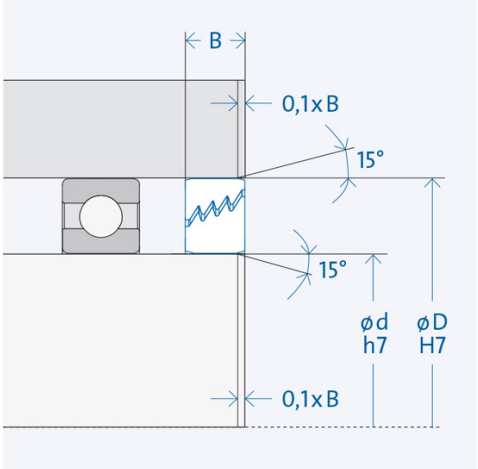

Der größere Spaltdurchmesser e_2 muss zur Seite der Beaufschlagung zeigen

Montage

l: Länge (Anfasung von Welle und Gehäuse) in Abhängigkeit von Breite B: l = 0,1 x B

Bauteiltoleranzen

Umgebungskonstruktion (Anschlussteile)

Gehäuse: H7 / Welle: h7
Oberflächengüte: Rz ≤ 16 µm; Ra ≤ 3,2 µm