Labyrinthdichtung aus Kunststoff
Bauform S





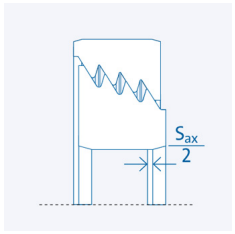

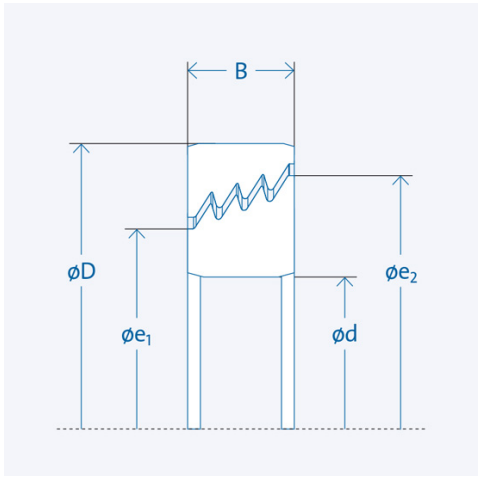

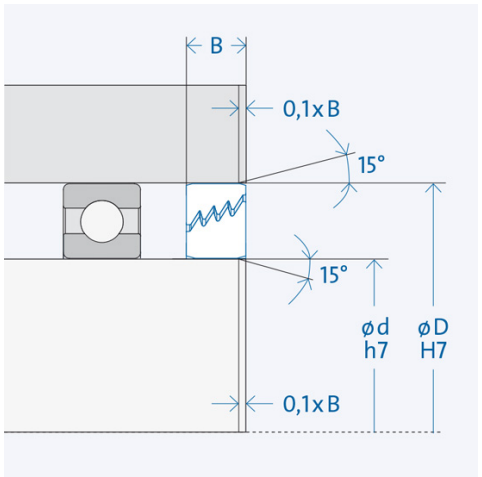

Der größere Spaltdurchmesser e_2 muss zur Seite der Beaufschlagung zeigen

S 70 X 110 X 12

Artikelnummer 301643

Technische Daten

Werkstoff:	Hochwertiges Polyoxymethylen (POM)
Innendurchmesser d:	70 mm
Außendurchmesser D:	110 mm
Einbaubreite B:	12 mm
Dichtspalt:	Konisch
Axialspiel S_{ax}*:	0.8 mm
Spaltdurchmesser e_1:	87 mm
Spaltdurchmesser e_2:	102 mm
Drehzahlgrenze:	13400 U/min
Gewicht:	0.0752 kg
Betriebstemperatur t:	-40° - 60°C

*gesamte Beweglichkeit von einer Endposition zur Anderen

Montage

l: Länge (Anfasung von Welle und Gehäuse) in Abhängigkeit von Breite B: l = 0,1 x B

Bauteiltoleranzen

Umgebungskonstruktion (Anschlussteile)

Gehäuse: H7 / Welle: h7
Oberflächengüte: Rz ≤ 16 µm; Ra ≤ 3,2 µm