Labyrinthdichtung aus Kunststoff
Bauform S





S 36 X 62 X 10

Artikelnummer 301555

Technische Daten

Werkstoff:	Hochwertiges Polyoxymethylen (POM)
Innendurchmesser d:	36 mm
Außendurchmesser D:	62 mm
Einbaubreite B:	10 mm
Dichtspalt:	Konisch
Axialspiel S_{ax}*:	0.8 mm
Spaltdurchmesser e_1:	46 mm
Spaltdurchmesser e_2:	56 mm
Drehzahlgrenze:	23500 U/min
Gewicht:	0.0222 kg
Betriebstemperatur t:	-40° - 60°C

*gesamte Beweglichkeit von einer Endposition zur Anderen

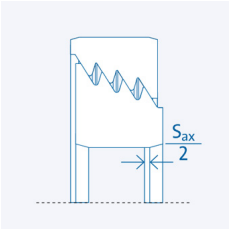

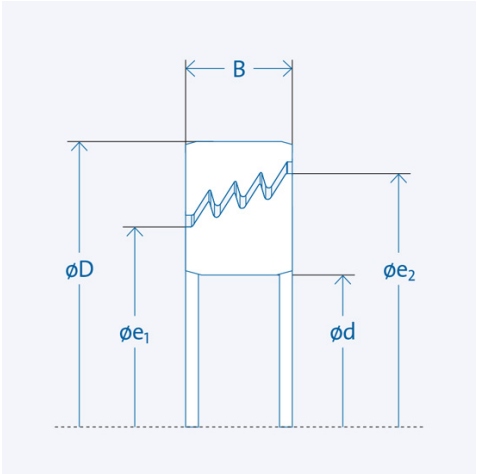

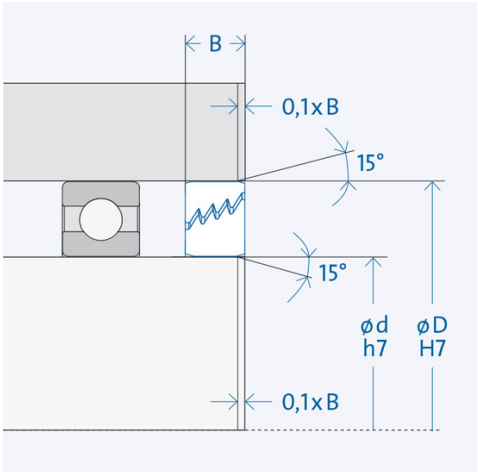

Der größere Spaltdurchmesser e_2 muss zur Seite der Beaufschlagung zeigen

Montage

l: Länge (Anfasung von Welle und Gehäuse) in Abhängigkeit von Breite B: l = 0,1 x B

Bauteiltoleranzen

Umgebungskonstruktion (Anschlussteile)

Gehäuse: H7 / Welle: h7
Oberflächengüte: Rz ≤ 16 µm; Ra ≤ 3,2 µm