Spindelkugellager KH 6009 C TXM P4+

09.05.2024

Komponenten

Lagerbezeichnung:	KH 6009 C TXM
Lagerbauform:	KH
Baureihe / Größe:	6009
Kugelwerkstoff:	Stahl 100Cr6
Käfig:	TXM
Deckscheibe:	2RZ optional (mit Befettung)
Genauigkeit:	P4+
Hauptmaße [d x D x B]:	45 x 75 x 16 mm

Lastdaten

Stat. Tragzahl	C_{0r}:	7050 N
Dyn. Tragzahl	C_r:	10800 N
Ermüdungsgrenzbelastung	C_U:	366 N
Drehzahlgrenze	n_{Fett}:	27000 1/min
Drehzahlgrenze	$n_{Öl}$:	36000 1/min
Vorspannung Leicht	L:	55 N
Axiale Steifigkeit	C_{ax}:	44 N/µm
Vorspannung Mittel	M:	160 N
Axiale Steifigkeit	C_{ax}:	65 N/µm
Vorspannung Schwer	S:	330 N
Axiale Steifigkeit	C_{ax}:	88 N/µm
Federvorspannung	Ff:	450 N (für n_{max})

Geometriedaten

Bohrungsdurchmesser	d:	45 mm
Außendurchmesser	D:	75 mm
Breite	B:	16 mm
Kugeldurchmesser	D_w:	6.35 mm
Kugelanzahl	Z:	22
Kantenabstand	$r_{1,2\ min}$:	1 mm
Kantenabstand, offene Seite	$r_{3,4\ min}$:	0.6 mm
Außendurchmesser Innenring	d_1:	54.7 mm
Außendurchmesser Innenring (offene Seite)	d_2:	53 mm
Durchmesser für Öleinspritzung	d_T:	56.9 mm
Teilkreisdurchmesser	d_m:	58.8 mm
Innendurchmesser Außenring	D_1:	63 mm
Kantenradius Umbauteil	$r_{a\ max}$:	1 mm
Kantenradius Umbauteil (offene Seite)	$r_{b\ max}$:	0.6 mm
Innenring Anschlussdurchmesser	$d_{a,b\ min}$:	49.5 mm
Außenring Anschlussdurchmesser	$D_{a,b\ max}$:	71.1 mm
Innendurchmesser Außenring (offene Seite)	D_2:	65.3 mm
Gewicht	m:	0.25 kg
Berührungswinkel (Kontaktwinkel)	Alpha 0:	17°

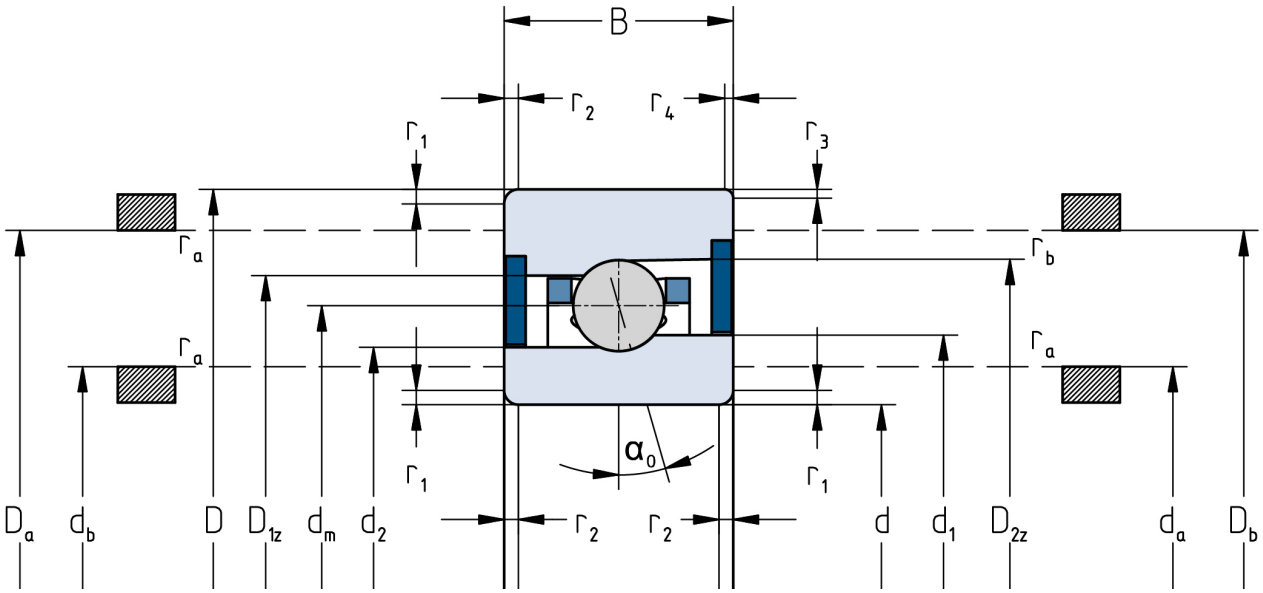

Die angegebenen Drehzahlgrenzen gelten für Einzellager mit Federvorspannung. Für alle hiervon abweichenden Eigenschaften sind Korrekturfaktoren zu berücksichtigen.