Spindelkugellager HY SM 6020 C TA P4+

09.05.2024

Komponenten

Lagerbezeichnung:	HY SM 6020 C TA
Lagerbauform:	SM
Baureihe / Größe:	6020
Kugelwerkstoff:	Keramik
Käfig:	TA
Deckscheibe:	2RZ auf Anfrage
Genauigkeit:	P4+
Hauptmaße [d x D x B]:	100 x 150 x 24 mm

Lastdaten

Stat. Tragzahl	C_{0r}:	41500 N
Dyn. Tragzahl	C_r:	55000 N
Ermüdungsgrenzbelastung	C_U:	1403 N
Drehzahlgrenze	n_{Fett}:	15000 1/min
Drehzahlgrenze	$n_{Öl}$:	20000 1/min
Vorspannung Leicht	L:	280 N
Axiale Steifigkeit	C_{ax}:	114 N/µm
Vorspannung Mittel	M:	840 N
Axiale Steifigkeit	C_{ax}:	172 N/µm
Vorspannung Schwer	S:	1680 N
Axiale Steifigkeit	C_{ax}:	229 N/µm
Federvorspannung	Ff:	1740 N (für n_{max})

Geometriedaten

Bohrungsdurchmesser	d:	100 mm
Außendurchmesser	D:	150 mm
Breite	B:	24 mm
Kugeldurchmesser	D_w:	15.081 mm
Kugelanzahl	Z:	22
Kantenabstand	$r_{1,2\,min}$:	1.5 mm
Kantenabstand, offene Seite	$r_{3,4\,min}$:	0.6 mm
Außendurchmesser Innenring	d_1:	115.8 mm
Außendurchmesser Innenring (offene Seite)	d_2:	-
Durchmesser für Öleinspritzung	d_T:	120.6 mm
Teilkreisdurchmesser	d_m:	125 mm
Innendurchmesser Außenring	D_1:	134.2 mm
Kantenradius Umbauteil	$r_{a\,max}$:	1.5 mm
Kantenradius Umbauteil (offene Seite)	$r_{b\,max}$:	0.6 mm
Innenring Anschlussdurchmesser	$d_{a,b\,min}$:	108.9 mm
Außenring Anschlussdurchmesser	$D_{a,b\,max}$:	142.4 mm
Innendurchmesser Außenring (offene Seite)	D_2:	140.3 mm
Gewicht	m:	1.05 kg
Berührungswinkel (Kontaktwinkel)	Alpha 0:	17°

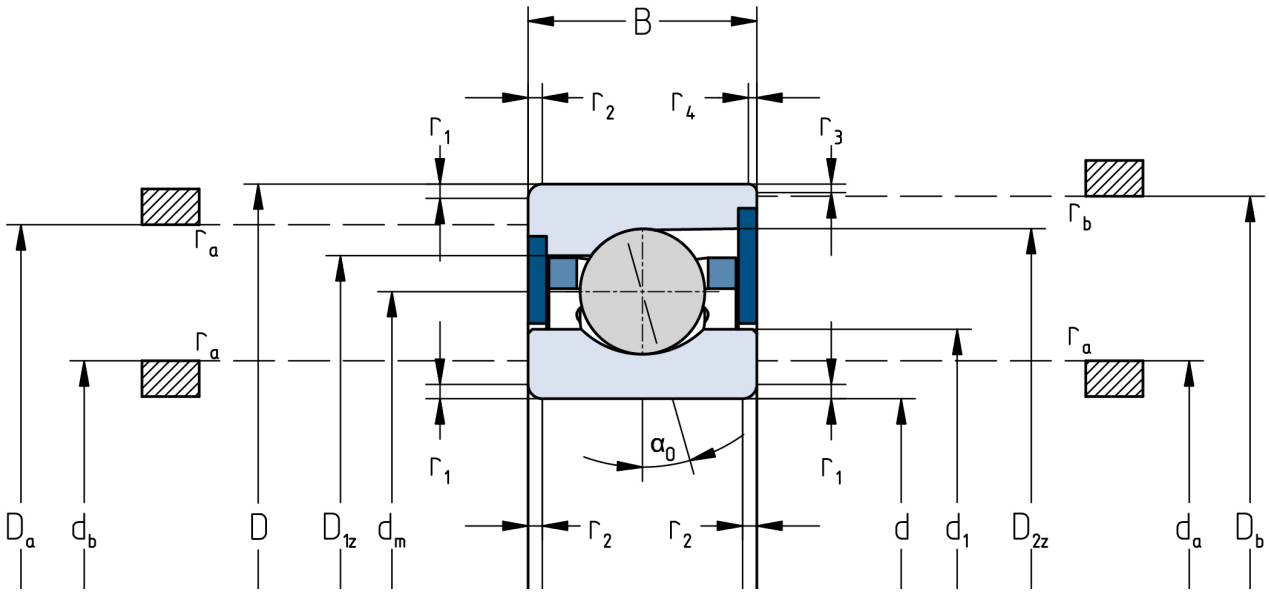

Die angegebenen Drehzahlgrenzen gelten für Einzellager mit Federvorspannung. Für alle hiervon abweichenden Eigenschaften sind Korrekturfaktoren zu berücksichtigen.