Spindelkugellager SM 61916 C TA P4+

09.05.2024

Komponenten

Lagerbezeichnung:	SM 61916 C TA
Lagerbauform:	SM
Baureihe / Größe:	61916
Kugelwerkstoff:	Stahl 100Cr6
Käfig:	TA
Deckscheibe:	2RZ auf Anfrage
Genauigkeit:	P4+
Hauptmaße [d x D x B]:	80 x 110 x 16 mm

Lastdaten

Stat. Tragzahl	C_{0r}:	20300 N
Dyn. Tragzahl	C_r:	25500 N
Ermüdungsgrenzbelastung	C_U:	1056 N
Drehzahlgrenze	n_{Fett}:	15750 1/min
Drehzahlgrenze	$n_{Öl}$:	21000 1/min
Vorspannung Leicht	L:	130 N
Axiale Steifigkeit	C_{ax}:	88 N/µm
Vorspannung Mittel	M:	390 N
Axiale Steifigkeit	C_{ax}:	132 N/µm
Vorspannung Schwer	S:	780 N
Axiale Steifigkeit	C_{ax}:	174 N/µm
Federvorspannung	Ff:	1480 N (für n_{max})

Geometriedaten

Bohrungsdurchmesser	d:	80 mm
Außendurchmesser	D:	110 mm
Breite	B:	16 mm
Kugeldurchmesser	D_w:	9.525 mm
Kugelanzahl	Z:	25
Kantenabstand	$r_{1,2\,min}$:	0.6 mm
Kantenabstand, offene Seite	$r_{3,4\,min}$:	0.3 mm
Außendurchmesser Innenring	d_1:	89.4 mm
Außendurchmesser Innenring (offene Seite)	d_2:	-

Durchmesser für Öleinspritzung	d_T:	92.3 mm
Teilkreisdurchmesser	d_m:	95 mm
Innendurchmesser Außenring	D_1:	100.8 mm
Kantenradius Umbauteil	$r_{a\,max}$:	0.6 mm
Kantenradius Umbauteil (offene Seite)	$r_{b\,max}$:	0.3 mm
Innenring Anschlussdurchmesser	$d_{a,b\,min}$:	84.9 mm
Außenring Anschlussdurchmesser	$D_{a,b\,max}$:	105.7 mm
Innendurchmesser Außenring (offene Seite)	D_2:	104.6 mm
Gewicht	m:	0.365 kg
Berührungswinkel (Kontaktwinkel)	Alpha 0:	19°

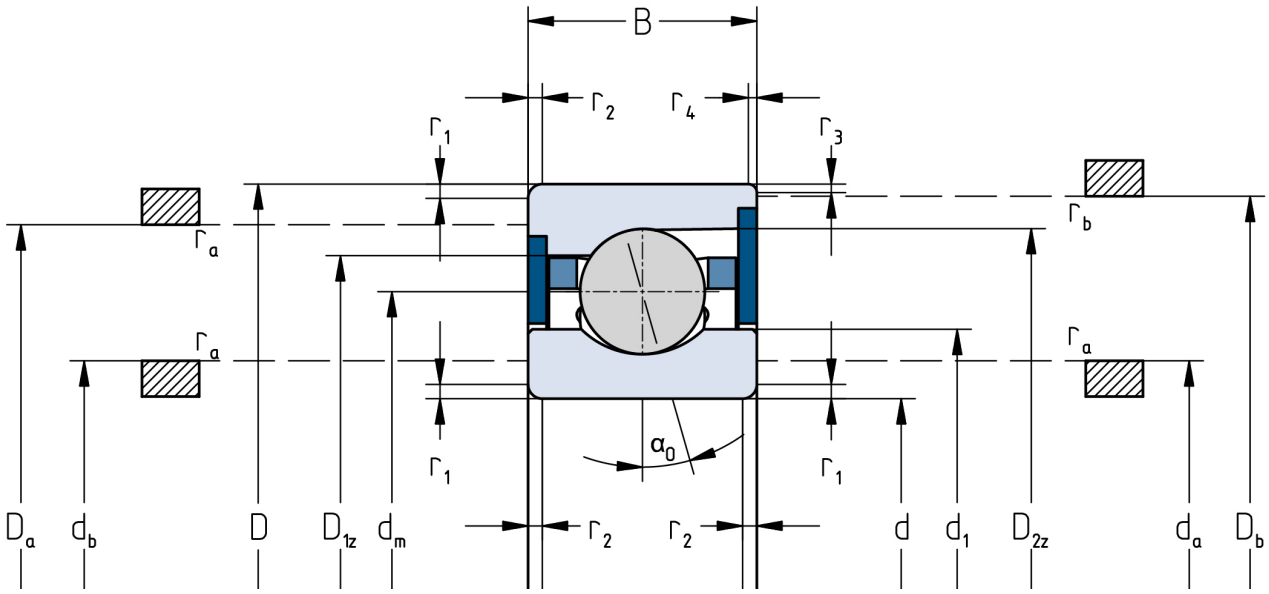

Die angegebenen Drehzahlgrenzen gelten für Einzellager mit Federvorspannung. Für alle hiervon abweichenden Eigenschaften sind Korrekturfaktoren zu berücksichtigen.