Spindelkugellager S 6213 E TA P4+

09.05.2024

Komponenten

Lagerbezeichnung:	S 6213 E TA
Lagerbauform:	S
Baureihe / Größe:	6213
Kugelwerkstoff:	Stahl 100Cr6
Käfig:	TA
Deckscheibe:	2RZ auf Anfrage
Genauigkeit:	P4+ (UP+ auf Anfrage)
Hauptmaße [d x D x B]:	65 x 120 x 23 mm

Lastdaten

Stat. Tragzahl	C_{0r}:	59500 N
Dyn. Tragzahl	C_r:	69000 N
Ermüdungsgrenzbelastung	C_U:	3083 N
Drehzahlgrenze	n_{Fett}:	11625 1/min
Drehzahlgrenze	$n_{Öl}$:	15500 1/min
Vorspannung Leicht	L:	590 N
Axiale Steifigkeit	C_{ax}:	228 N/µm
Vorspannung Mittel	M:	1760 N
Axiale Steifigkeit	C_{ax}:	347 N/µm
Vorspannung Schwer	S:	3520 N
Axiale Steifigkeit	C_{ax}:	462 N/µm
Federvorspannung	Ff:	5840 N (für n_{max})

Geometriedaten

Bohrungsdurchmesser	d:	65 mm
Außendurchmesser	D:	120 mm
Breite	B:	23 mm
Kugeldurchmesser	D_w:	15.875 mm
Kugelanzahl	Z:	16
Kantenabstand	$r_{1,2\ min}$:	1.5 mm
Kantenabstand, offene Seite	$r_{3,4\ min}$:	1.1 mm
Außendurchmesser Innenring	d_1:	82.8 mm
Außendurchmesser Innenring (offene Seite)	d_2:	-

Durchmesser für Öleinspritzung	d_T:	88.3 mm
Teilkreisdurchmesser	d_m:	92.5 mm
Innendurchmesser Außenring	D_1:	102.3 mm
Kantenradius Umbauteil	$r_{a\ max}$:	1.5 mm
Kantenradius Umbauteil (offene Seite)	$r_{b\ max}$:	1 mm
Innenring Anschlussdurchmesser	$d_{a,b\ min}$:	74.5 mm
Außenring Anschlussdurchmesser	$D_{a,b\ max}$:	112.7 mm
Innendurchmesser Außenring (offene Seite)	D_2:	108.6 mm
Gewicht	m:	1.05 kg
Berührungswinkel (Kontaktwinkel)	Alpha 0:	25°

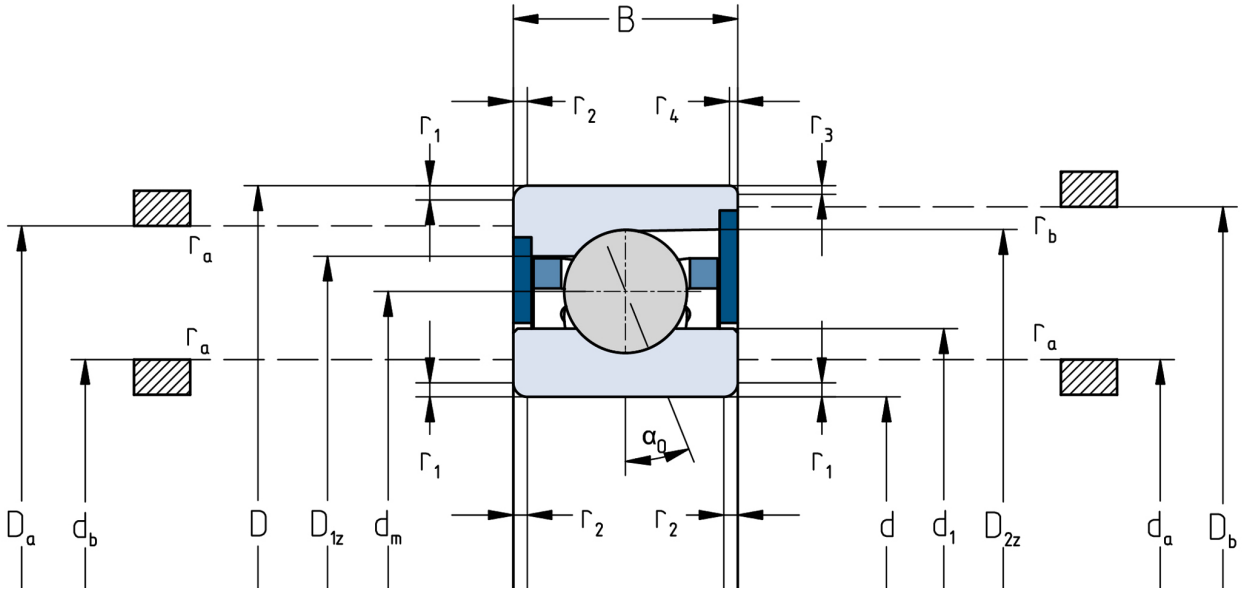

Die angegebenen Drehzahlgrenzen gelten für Einzellager mit Federvorspannung. Für alle hiervon abweichenden Eigenschaften sind Korrekturfaktoren zu berücksichtigen.