Spindelkugellager HY S 6210 E TA P4+

09.05.2024

Komponenten

Lagerbezeichnung:	HY S 6210 E TA
Lagerbauform:	S
Baureihe / Größe:	6210
Kugelwerkstoff:	Keramik
Käfig:	TA
Deckscheibe:	2RZ auf Anfrage
Genauigkeit:	P4+ (UP+ auf Anfrage)
Hauptmaße [d x D x B]:	50 x 90 x 20 mm

Lastdaten

Stat. Tragzahl	C_{0r}:	34000 N
Dyn. Tragzahl	C_r:	45000 N
Ermüdungsgrenzbelastung	C_U:	1287 N
Drehzahlgrenze	n_{Fett}:	19500 1/min
Drehzahlgrenze	$n_{Öl}$:	26000 1/min
Vorspannung Leicht	L:	380 N
Axiale Steifigkeit	C_{ax}:	195 N/µm
Vorspannung Mittel	M:	1140 N
Axiale Steifigkeit	C_{ax}:	298 N/µm
Vorspannung Schwer	S:	2280 N
Axiale Steifigkeit	C_{ax}:	396 N/µm
Federvorspannung	Ff:	2440 N (für n_{max})

Geometriedaten

Bohrungsdurchmesser	d:	50 mm
Außendurchmesser	D:	90 mm
Breite	B:	20 mm
Kugeldurchmesser	D_w:	12.7 mm
Kugelanzahl	Z:	15
Kantenabstand	$r_{1,2\ min}$:	1.1 mm
Kantenabstand, offene Seite	$r_{3,4\ min}$:	0.6 mm
Außendurchmesser Innenring	d_1:	62.5 mm
Außendurchmesser Innenring (offene Seite)	d_2:	-
Durchmesser für Öleinspritzung	d_T:	66.7 mm
Teilkreisdurchmesser	d_m:	70 mm
Innendurchmesser Außenring	D_1:	76.9 mm
Kantenradius Umbauteil	$r_{a\ max}$:	1 mm
Kantenradius Umbauteil (offene Seite)	$r_{b\ max}$:	0.6 mm
Innenring Anschlussdurchmesser	$d_{a,b\ min}$:	57.4 mm
Außenring Anschlussdurchmesser	$D_{a,b\ max}$:	84.1 mm
Innendurchmesser Außenring (offene Seite)	D_2:	82.9 mm
Gewicht	m:	0.39 kg
Berührungswinkel (Kontaktwinkel)	Alpha 0:	25°

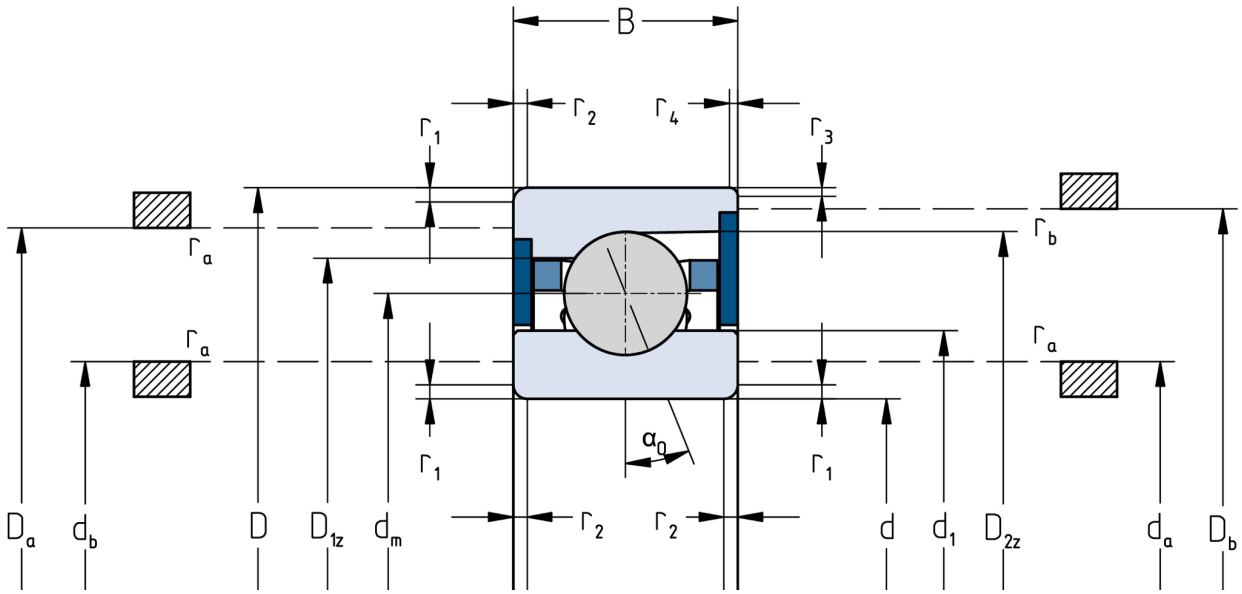

Die angegebenen Drehzahlgrenzen gelten für Einzellager mit Federvorspannung. Für alle hiervon abweichenden Eigenschaften sind Korrekturfaktoren zu berücksichtigen.