# Spindelkugellager HY KH 61910 C TA P4+

09.05.2024

## Komponenten

| | |
|---|---|
| Lagerbezeichnung: | HY KH 61910 C TA |
| Lagerbauform: | KH |
| Baureihe / Größe: | 61910 |
| Kugelwerkstoff: | Keramik |
| Käfig: | TA |
| Deckscheibe: | 2RZ optional (mit Befettung) |
| Genauigkeit: | P4+ |
| Hauptmaße [d x D x B]: | 50 x 72 x 12 mm |

## Lastdaten

| | | |
|---|---|---|
| Stat. Tragzahl | $C_{0r}$: | 5350 N |
| Dyn. Tragzahl | $C_r$: | 7500 N |
| Ermüdungsgrenzbelastung | $C_U$: | 202 N |
| Drehzahlgrenze | $n_{Fett}$: | 33000 1/min |
| Drehzahlgrenze | $n_{Öl}$: | 44000 1/min |
| Vorspannung Leicht | L: | 40 N |
| Axiale Steifigkeit | $C_{ax}$: | 48 N/µm |
| Vorspannung Mittel | M: | 110 N |
| Axiale Steifigkeit | $C_{ax}$: | 70 N/µm |
| Vorspannung Schwer | S: | 230 N |
| Axiale Steifigkeit | $C_{ax}$: | 94 N/µm |
| Federvorspannung | Ff: | 250 N (für $n_{max}$) |

## Geometriedaten

| | | |
|---|---|---|
| Bohrungsdurchmesser | d: | 50 mm |
| Außendurchmesser | D: | 72 mm |
| Breite | B: | 12 mm |
| Kugeldurchmesser | $D_w$: | 4.762 mm |
| Kugelanzahl | Z: | 30 |
| Kantenabstand | $r_{1,2\ min}$: | 0.6 mm |
| Kantenabstand, offene Seite | $r_{3,4\ min}$: | 0.3 mm |
| Außendurchmesser Innenring | $d_1$: | 56.8 mm |
| Außendurchmesser Innenring (offene Seite) | $d_2$: | 55.3 mm |
| Durchmesser für Öleinspritzung | $d_T$: | 58.3 mm |
| Teilkreisdurchmesser | $d_m$: | 59.7 mm |
| Innendurchmesser Außenring | $D_1$: | 63.1 mm |
| Kantenradius Umbauteil | $r_{a\ max}$: | 0.6 mm |
| Kantenradius Umbauteil (offene Seite) | $r_{b\ max}$: | 0.3 mm |
| Innenring Anschlussdurchmesser | $d_{a,b\ min}$: | 53.3 mm |
| Außenring Anschlussdurchmesser | $D_{a,b\ max}$: | 69 mm |
| Innendurchmesser Außenring (offene Seite) | $D_2$: | 64.6 mm |
| Gewicht | m: | 0.13 kg |
| Berührungswinkel (Kontaktwinkel) | Alpha 0: | 17° |

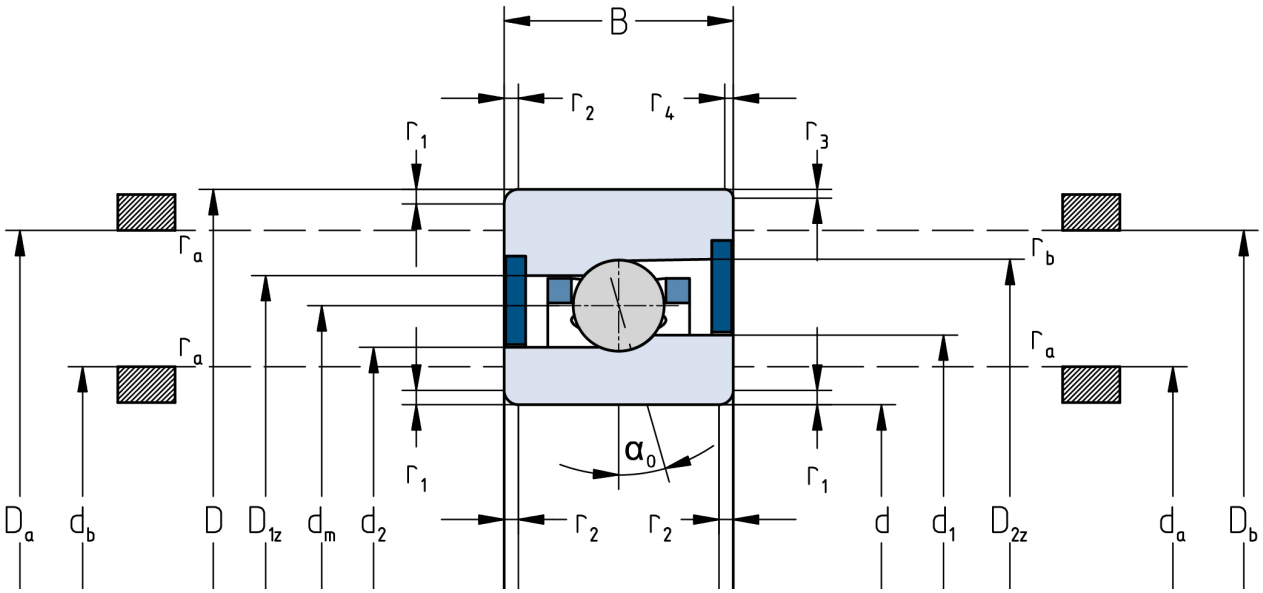


Die angegebenen Drehzahlgrenzen gelten für Einzellager mit Federvorspannung. Für alle hiervon abweichenden Eigenschaften sind Korrekturfaktoren zu berücksichtigen.