Spindelkugellager S 6006 C TA P4+

09.05.2024

Komponenten

Lagerbezeichnung:	S 6006 C TA
Lagerbauform:	S
Baureihe / Größe:	6006
Kugelwerkstoff:	Stahl 100Cr6
Käfig:	TA
Deckscheibe:	2RZ optional (mit Befettung)
Genauigkeit:	P4+ (UP+ auf Anfrage)
Hauptmaße [d x D x B]:	30 x 55 x 13 mm

Lastdaten

Stat. Tragzahl	C_{0r}:	12000 N
Dyn. Tragzahl	C_r:	16500 N
Ermüdungsgrenzbelastung	C_U:	624 N
Drehzahlgrenze	n_{Fett}:	30000 1/min
Drehzahlgrenze	$n_{Öl}$:	40000 1/min
Vorspannung Leicht	L:	85 N
Axiale Steifigkeit	C_{ax}:	43 N/µm
Vorspannung Mittel	M:	250 N
Axiale Steifigkeit	C_{ax}:	71 N/µm
Vorspannung Schwer	S:	500 N
Axiale Steifigkeit	C_{ax}:	101 N/µm
Federvorspannung	Ff:	680 N (für n_{max})

Geometriedaten

Bohrungsdurchmesser	d:	30 mm
Außendurchmesser	D:	55 mm
Breite	B:	13 mm
Kugeldurchmesser	D_w:	7.144 mm
Kugelanzahl	Z:	16
Kantenabstand	$r_{1,2\ min}$:	1 mm
Kantenabstand, offene Seite	$r_{3,4\ min}$:	0.6 mm
Außendurchmesser Innenring	d_1:	38.1 mm
Außendurchmesser Innenring (offene Seite)	d_2:	-

Durchmesser für Öleinspritzung	d_T:	40.5 mm
Teilkreisdurchmesser	d_m:	42.5 mm
Innendurchmesser Außenring	D_1:	47 mm
Kantenradius Umbauteil	$r_{a\ max}$:	1 mm
Kantenradius Umbauteil (offene Seite)	$r_{b\ max}$:	0.6 mm
Innenring Anschlussdurchmesser	$d_{a,b\ min}$:	34.9 mm
Außenring Anschlussdurchmesser	$D_{a,b\ max}$:	50.9 mm
Innendurchmesser Außenring (offene Seite)	D_2:	49.8 mm
Gewicht	m:	0.115 kg
Berührungswinkel (Kontaktwinkel)	Alpha 0:	15°

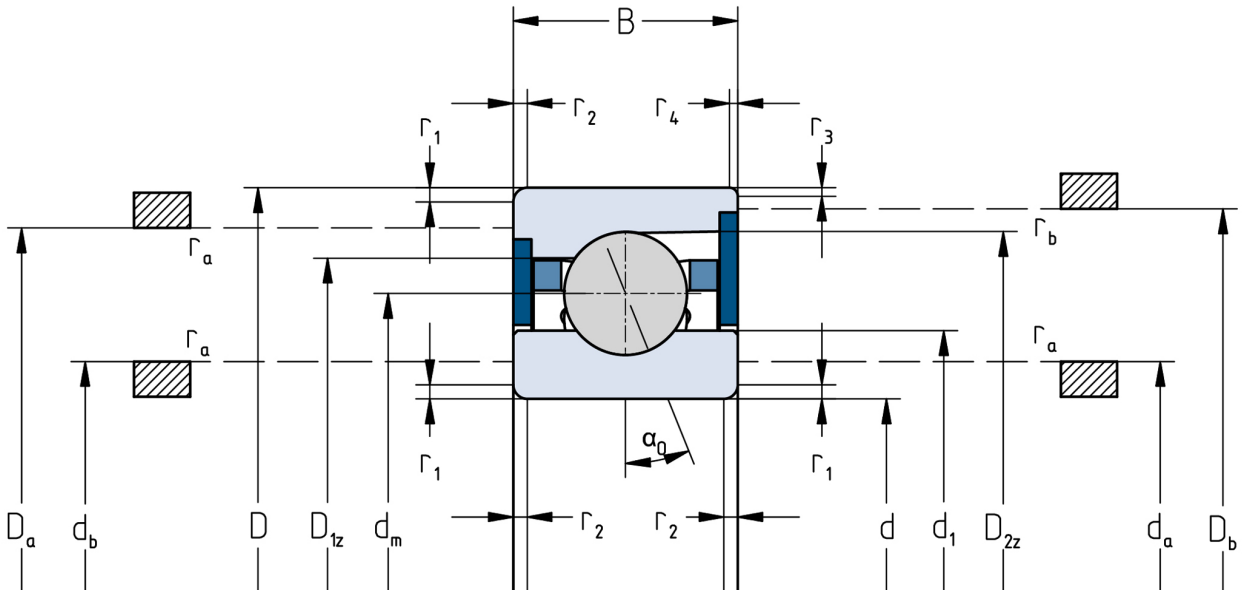

Die angegebenen Drehzahlgrenzen gelten für Einzellager mit Federvorspannung. Für alle hiervon abweichenden Eigenschaften sind Korrekturfaktoren zu berücksichtigen.