Spindelkugellager KH 61906 C TA P4+

09.05.2024

Komponenten

Lagerbezeichnung:	KH 61906 C TA
Lagerbauform:	KH
Baureihe / Größe:	61906
Kugelwerkstoff:	Stahl 100Cr6
Käfig:	TA
Deckscheibe:	2RZ optional (mit Befettung)
Genauigkeit:	P4+
Hauptmaße [d x D x B]:	30 x 47 x 9 mm

Lastdaten

Stat. Tragzahl	C_{0r}:	2800 N
Dyn. Tragzahl	C_r:	4650 N
Ermüdungsgrenzbelastung	C_U:	144 N
Drehzahlgrenze	n_{Fett}:	41250 1/min
Drehzahlgrenze	$n_{Öl}$:	55000 1/min
Vorspannung Leicht	L:	23 N
Axiale Steifigkeit	C_{ax}:	28 N/µm
Vorspannung Mittel	M:	70 N
Axiale Steifigkeit	C_{ax}:	43 N/µm
Vorspannung Schwer	S:	140 N
Axiale Steifigkeit	C_{ax}:	57 N/µm
Federvorspannung	Ff:	180 N (für n_{max})

Geometriedaten

Bohrungsdurchmesser	d:	30 mm
Außendurchmesser	D:	47 mm
Breite	B:	9 mm
Kugeldurchmesser	D_w:	3.969 mm
Kugelanzahl	Z:	22
Kantenabstand	$r_{1,2\ min}$:	0.3 mm
Kantenabstand, offene Seite	$r_{3,4\ min}$:	0.3 mm
Außendurchmesser Innenring	d_1:	35.1 mm
Außendurchmesser Innenring (offene Seite)	d_2:	34.5 mm
Durchmesser für Öleinspritzung	d_T:	36.5 mm
Teilkreisdurchmesser	d_m:	37.9 mm
Innendurchmesser Außenring	D_1:	40.7 mm
Kantenradius Umbauteil	$r_{a\ max}$:	0.3 mm
Kantenradius Umbauteil (offene Seite)	$r_{b\ max}$:	0.3 mm
Innenring Anschlussdurchmesser	$d_{a,b\ min}$:	32.1 mm
Außenring Anschlussdurchmesser	$D_{a,b\ max}$:	45.3 mm
Innendurchmesser Außenring (offene Seite)	D_2:	42 mm
Gewicht	m:	0.049 kg
Berührungswinkel (Kontaktwinkel)	Alpha 0:	17°

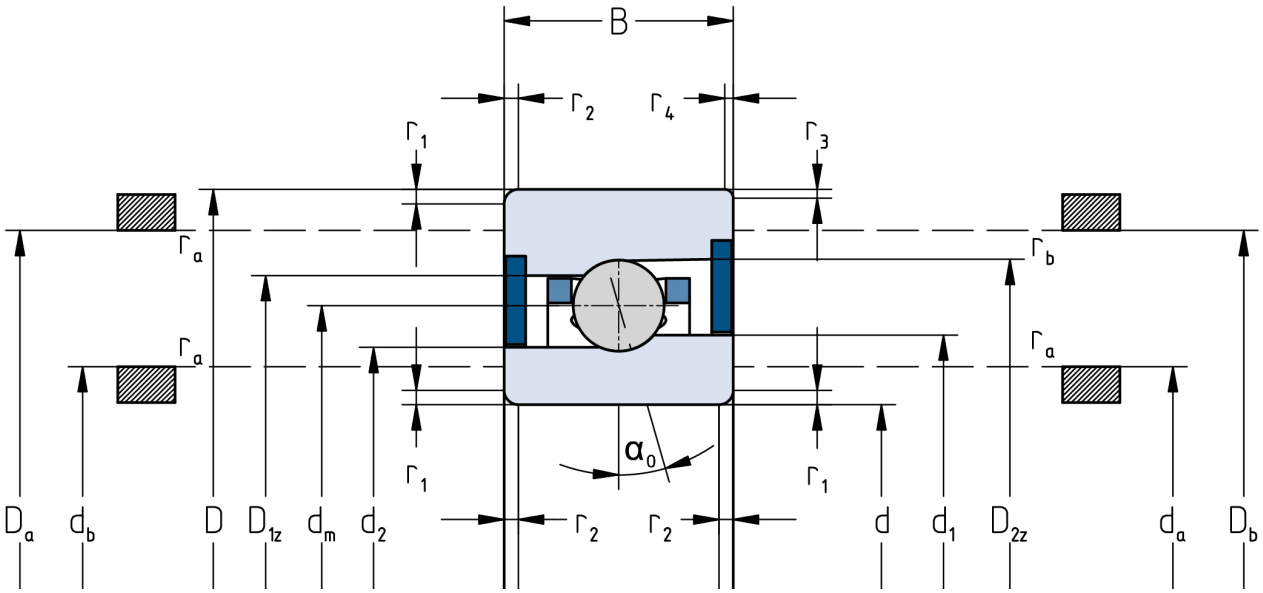

Die angegebenen Drehzahlgrenzen gelten für Einzellager mit Federvorspannung. Für alle hiervon abweichenden Eigenschaften sind Korrekturfaktoren zu berücksichtigen.