Spindelkugellager SM 6004 C TA P4+

09.05.2024

Komponenten

Lagerbezeichnung:	SM 6004 C TA
Lagerbauform:	SM
Baureihe / Größe:	6004
Kugelwerkstoff:	Stahl 100Cr6
Käfig:	TA
Deckscheibe:	2RZ optional (mit Befettung)
Genauigkeit:	P4+ (UP+ auf Anfrage)
Hauptmaße [d x D x B]:	20 x 42 x 12 mm

Lastdaten

Stat. Tragzahl	C_{0r}:	3850 N
Dyn. Tragzahl	C_r:	8300 N
Ermüdungsgrenzbelastung	C_U:	200 N
Drehzahlgrenze	n_{Fett}:	48750 1/min
Drehzahlgrenze	$n_{Öl}$:	65000 1/min
Vorspannung Leicht	L:	40 N
Axiale Steifigkeit	C_{ax}:	23 N/µm
Vorspannung Mittel	M:	120 N
Axiale Steifigkeit	C_{ax}:	37 N/µm
Vorspannung Schwer	S:	240 N
Axiale Steifigkeit	C_{ax}:	50 N/µm
Federvorspannung	Ff:	220 N (für n_{max})

Geometriedaten

Bohrungsdurchmesser	d:	20 mm
Außendurchmesser	D:	42 mm
Breite	B:	12 mm
Kugeldurchmesser	D_w:	6.35 mm
Kugelanzahl	Z:	13
Kantenabstand	$r_{1,2\ min}$:	0.6 mm
Kantenabstand, offene Seite	$r_{3,4\ min}$:	0.3 mm
Außendurchmesser Innenring	d_1:	26.6 mm
Außendurchmesser Innenring (offene Seite)	d_2:	-

Durchmesser für Öleinspritzung	d_T:	29 mm
Teilkreisdurchmesser	d_m:	31 mm
Innendurchmesser Außenring	D_1:	35.5 mm
Kantenradius Umbauteil	$r_{a\ max}$:	0.6 mm
Kantenradius Umbauteil (offene Seite)	$r_{b\ max}$:	0.3 mm
Innenring Anschlussdurchmesser	$d_{a,b\ min}$:	23.8 mm
Außenring Anschlussdurchmesser	$D_{a,b\ max}$:	39.1 mm
Innendurchmesser Außenring (offene Seite)	D_2:	37.5 mm
Gewicht	m:	0.065 kg
Berührungswinkel (Kontaktwinkel)	Alpha 0:	15°

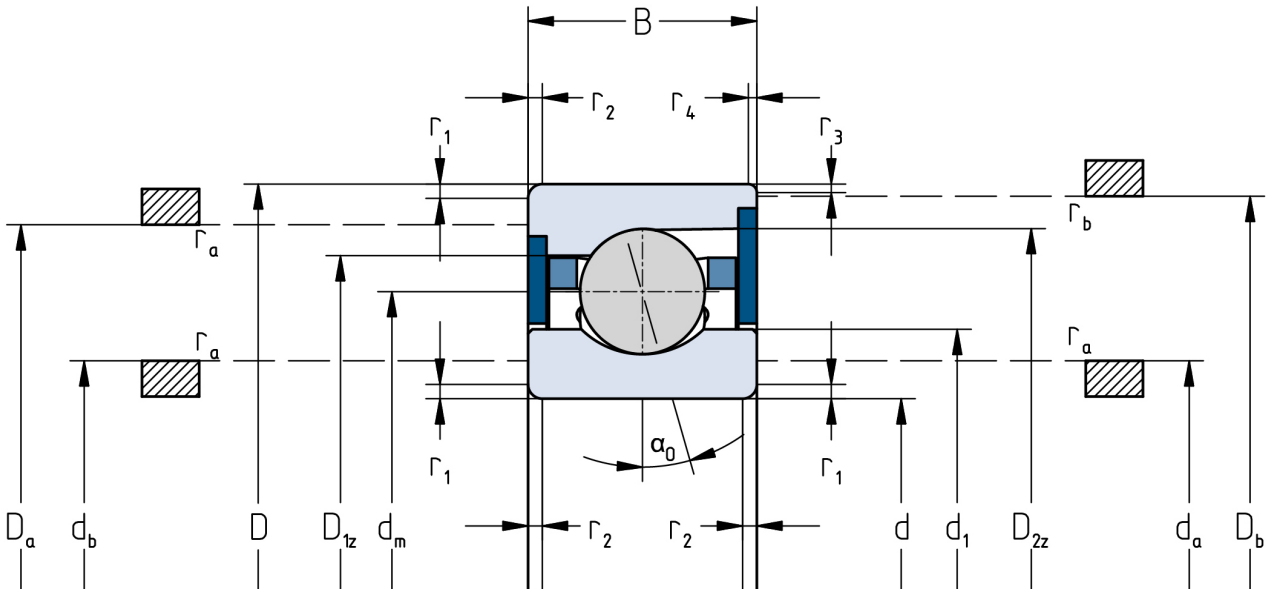

Die angegebenen Drehzahlgrenzen gelten für Einzellager mit Federvorspannung. Für alle hiervon abweichenden Eigenschaften sind Korrekturfaktoren zu berücksichtigen.