# Spindelkugellager KH 61902 C TA P4+

09.05.2024

## Komponenten

| | |
|---|---|
| Lagerbezeichnung: | KH 61902 C TA |
| Lagerbauform: | KH |
| Baureihe / Größe: | 61902 |
| Kugelwerkstoff: | Stahl 100Cr6 |
| Käfig: | TA |
| Deckscheibe: | 2RZ optional (mit Befettung) |
| Genauigkeit: | P4+ |
| Hauptmaße [d x D x B]: | 15 x 28 x 7 mm |

## Lastdaten

| | | |
|---|---|---|
| Stat. Tragzahl | $C_{0r}$: | 950 N |
| Dyn. Tragzahl | $C_r$: | 2010 N |
| Ermüdungsgrenzbelastung | $C_U$: | 49 N |
| Drehzahlgrenze | $n_{Fett}$: | 75000 1/min |
| Drehzahlgrenze | $n_{Öl}$: | 100000 1/min |
| Vorspannung Leicht | L: | 10 N |
| Axiale Steifigkeit | $C_{ax}$: | 15 N/µm |
| Vorspannung Mittel | M: | 30 N |
| Axiale Steifigkeit | $C_{ax}$: | 23 N/µm |
| Vorspannung Schwer | S: | 60 N |
| Axiale Steifigkeit | $C_{ax}$: | 31 N/µm |
| Federvorspannung | Ff: | 60 N (für $n_{max}$) |

## Geometriedaten

| | | |
|---|---|---|
| Bohrungsdurchmesser | d: | 15 mm |
| Außendurchmesser | D: | 28 mm |
| Breite | B: | 7 mm |
| Kugeldurchmesser | $D_w$: | 2.778 mm |
| Kugelanzahl | Z: | 16 |
| Kantenabstand | $r_{1,2\,min}$: | 0.3 mm |
| Kantenabstand, offene Seite | $r_{3,4\,min}$: | 0.3 mm |
| Außendurchmesser Innenring | $d_1$: | 18.7 mm |
| Außendurchmesser Innenring (offene Seite) | $d_2$: | 18.4 mm |
| Durchmesser für Öleinspritzung | $d_T$: | 19.9 mm |
| Teilkreisdurchmesser | $d_m$: | 21 mm |
| Innendurchmesser Außenring | $D_1$: | 23.3 mm |
| Kantenradius Umbauteil | $r_{a\,max}$: | 0.3 mm |
| Kantenradius Umbauteil (offene Seite) | $r_{b\,max}$: | 0.3 mm |
| Innenring Anschlussdurchmesser | $d_{a,b\,min}$: | 16.7 mm |
| Außenring Anschlussdurchmesser | $D_{a,b\,max}$: | 26.6 mm |
| Innendurchmesser Außenring (offene Seite) | $D_2$: | 23.9 mm |
| Gewicht | m: | 0.016 kg |
| Berührungswinkel (Kontaktwinkel) | Alpha 0: | 17° |

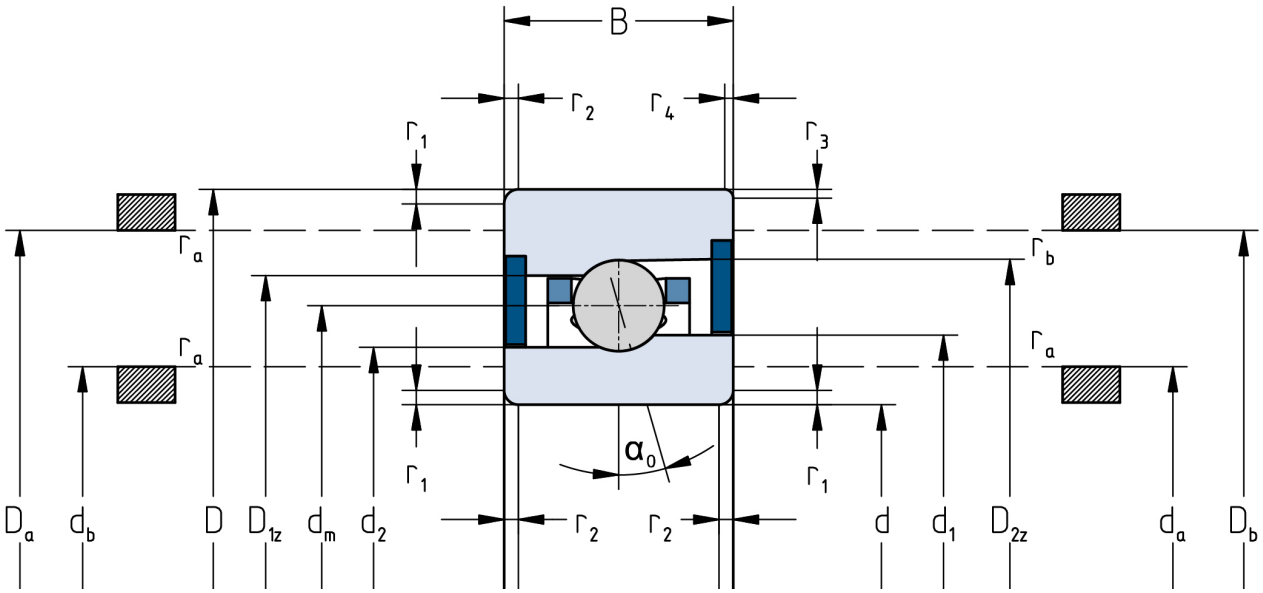


Die angegebenen Drehzahlgrenzen gelten für Einzellager mit Federvorspannung. Für alle hiervon abweichenden Eigenschaften sind Korrekturfaktoren zu berücksichtigen.