# Labyrinthdichtung aus Kunststoff Bauform S

## S 100 X 140 X 15

### Artikelnummer 301704

## Technische Daten

| | |
|---|---|
| Werkstoff: | Hochwertiges Polyoxymethylen (POM) |
| Innendurchmesser d: | 100 mm |
| Außendurchmesser D: | 140 mm |
| Einbaubreite B: | 15 mm |
| Dichtspalt: | Konisch |
| Axialspiel $S_{ax}$*: | 0.8 mm |
| Spaltdurchmesser $e_1$: | 116 mm |
| Spaltdurchmesser $e_2$: | 132 mm |
| Drehzahlgrenze: | 9100 U/min |
| Gewicht: | 0.1325 kg |
| Betriebstemperatur t: | -40° - 60°C |

*gesamte Beweglichkeit von einer Endposition zur Anderen

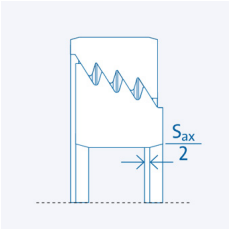


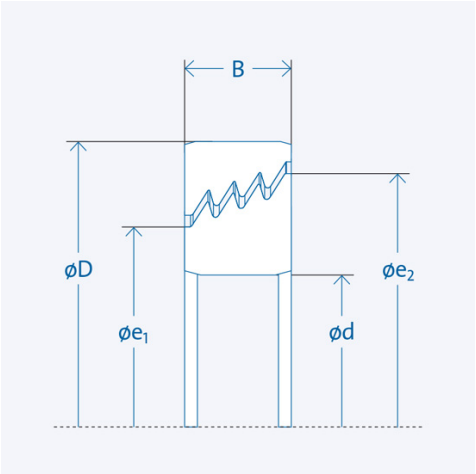


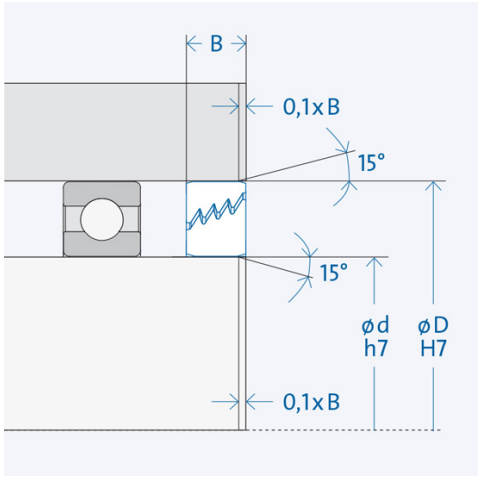


Der größere Spaltdurchmesser $e_2$ muss zur Seite der Beaufschlagung zeigen

## Montage

l: Länge (Anfasung von Welle und Gehäuse) in Abhängigkeit von Breite B: l = 0,1 x B

## Bauteiltoleranzen

Umgebungskonstruktion (Anschlussteile)

Gehäuse: H7 / Welle: h7
Oberflächengüte: Rz ≤ 16 µm; Ra ≤ 3,2 µm