Spindelkugellager HY SM 61917 C TXM P4+

29.03.2024

Komponenten

Lagerbezeichnung:	HY SM 61917 C TXM
Lagerbauform:	SM
Baureihe / Größe:	61917
Kugelwerkstoff:	Keramik
Käfig:	TXM
Genauigkeit:	P4+
Hauptmaße [d x D x B]:	85 x 120 x 18 mm

Lastdaten

Stat. Tragzahl	C_{0r}:	22400 N
Dyn. Tragzahl	C_r:	29500 N
Ermüdungsgrenzbelastung	C_U:	838 N
Drehzahlgrenze	n_{Fett}:	18375 1/min
Drehzahlgrenze	$n_{Öl}$:	24500 1/min
Vorspannung Leicht	L:	150 N
Axiale Steifigkeit	C_{ax}:	104 N/µm
Vorspannung Mittel	M:	440 N
Axiale Steifigkeit	C_{ax}:	154 N/µm
Vorspannung Schwer	S:	890 N
Axiale Steifigkeit	C_{ax}:	202 N/µm
Federvorspannung	Ff:	1170 N (für n_{max})

Geometriedaten

Bohrungsdurchmesser	d:	85 mm
Außendurchmesser	D:	120 mm
Breite	B:	18 mm
Kugeldurchmesser	D_w:	10.319 mm
Kugelanzahl	Z:	25
Kantenabstand	$r_{1,2\ min}$:	0.6 mm
Kantenabstand, offene Seite	$r_{3,4\ min}$:	0.6 mm
Außendurchmesser Innenring	d_1:	96.2 mm
Außendurchmesser Innenring (offene Seite)	d_2:	-
Durchmesser für Öleinspritzung	d_T:	99.4 mm
Teilkreisdurchmesser	d_m:	102.5 mm
Innendurchmesser Außenring	D_1:	108.8 mm
Kantenradius Umbauteil	$r_{a\ max}$:	0.6 mm
Kantenradius Umbauteil (offene Seite)	$r_{b\ max}$:	0.6 mm
Innenring Anschlussdurchmesser	$d_{a,b\ min}$:	90.2 mm
Außenring Anschlussdurchmesser	$D_{a,b\ max}$:	115.6 mm
Innendurchmesser Außenring (offene Seite)	D_2:	113 mm
Gewicht	m:	0.46 kg
Berührungswinkel (Kontaktwinkel)	Alpha 0:	19°

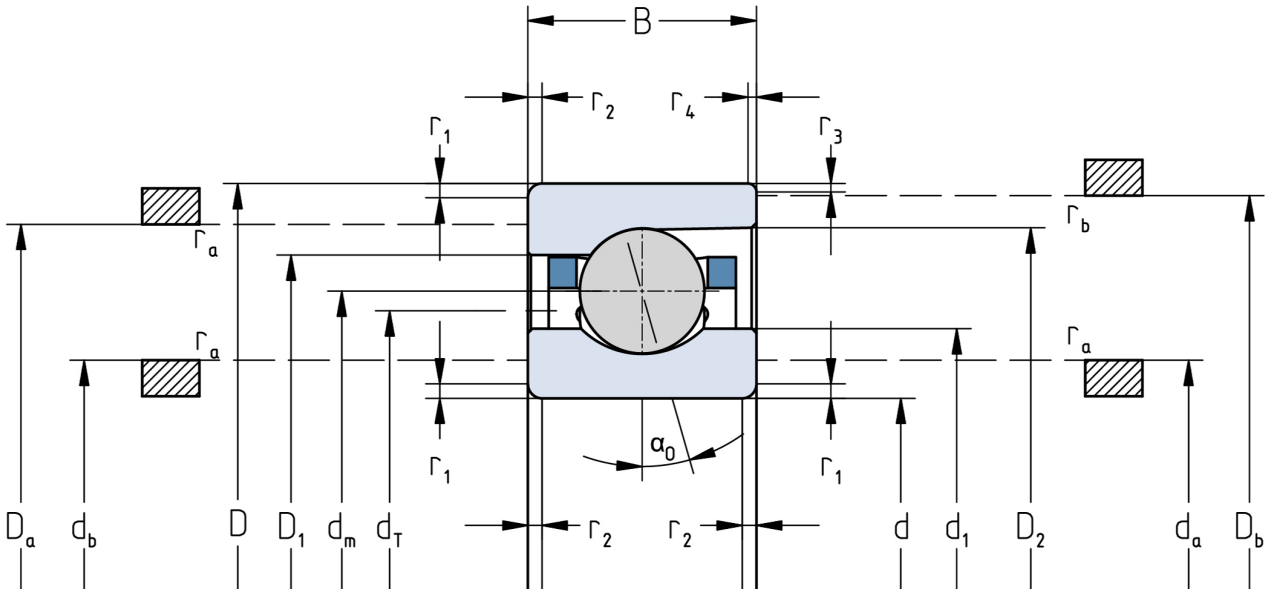

Die angegebenen Drehzahlgrenzen gelten für Einzellager mit Federvorspannung. Für alle hiervon abweichenden Eigenschaften sind Korrekturfaktoren zu berücksichtigen.