Spindelkugellager HY SM 61919 C TA P4+

07.05.2024

Komponenten

Lagerbezeichnung:	HY SM 61919 C TA
Lagerbauform:	SM
Baureihe / Größe:	61919
Kugelwerkstoff:	Keramik
Käfig:	TA
Deckscheibe:	2RZ auf Anfrage
Genauigkeit:	P4+
Hauptmaße [d x D x B]:	95 x 130 x 18 mm

Lastdaten

Stat. Tragzahl	C_{0r}:	24400 N
Dyn. Tragzahl	C_r:	30500 N
Ermüdungsgrenzbelastung	C_U:	873 N
Drehzahlgrenze	n_{Fett}:	16500 1/min
Drehzahlgrenze	$n_{Öl}$:	22000 1/min
Vorspannung Leicht	L:	150 N
Axiale Steifigkeit	C_{ax}:	109 N/µm
Vorspannung Mittel	M:	460 N
Axiale Steifigkeit	C_{ax}:	164 N/µm
Vorspannung Schwer	S:	920 N
Axiale Steifigkeit	C_{ax}:	215 N/µm
Federvorspannung	Ff:	1220 N (für n_{max})

Geometriedaten

Bohrungsdurchmesser	d:	95 mm
Außendurchmesser	D:	130 mm
Breite	B:	18 mm
Kugeldurchmesser	D_w:	10.319 mm
Kugelanzahl	Z:	27
Kantenabstand	$r_{1,2\,min}$:	0.6 mm
Kantenabstand, offene Seite	$r_{3,4\,min}$:	0.6 mm
Außendurchmesser Innenring	d_1:	106.2 mm
Außendurchmesser Innenring (offene Seite)	d_2:	-
Durchmesser für Öleinspritzung	d_T:	109.4 mm
Teilkreisdurchmesser	d_m:	112.5 mm
Innendurchmesser Außenring	D_1:	118.8 mm
Kantenradius Umbauteil	$r_{a\,max}$:	0.6 mm
Kantenradius Umbauteil (offene Seite)	$r_{b\,max}$:	0.6 mm
Innenring Anschlussdurchmesser	$d_{a,b\,min}$:	100.1 mm
Außenring Anschlussdurchmesser	$D_{a,b\,max}$:	125.6 mm
Innendurchmesser Außenring (offene Seite)	D_2:	123 mm
Gewicht	m:	0.51 kg
Berührungswinkel (Kontaktwinkel)	Alpha 0:	19°

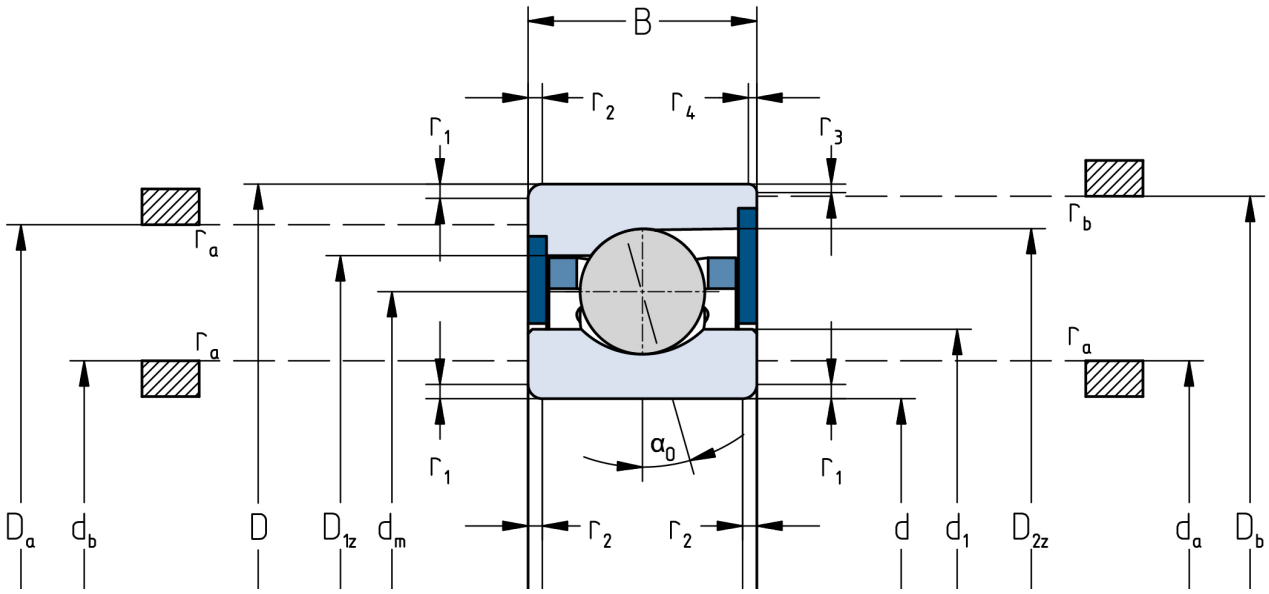

Die angegebenen Drehzahlgrenzen gelten für Einzellager mit Federvorspannung. Für alle hiervon abweichenden Eigenschaften sind Korrekturfaktoren zu berücksichtigen.