Spindelkugellager HY KH 61908 C TA P4+

06.05.2024

Komponenten

Lagerbezeichnung:	HY KH 61908 C TA
Lagerbauform:	KH
Baureihe / Größe:	61908
Kugelwerkstoff:	Keramik
Käfig:	TA
Deckscheibe:	2RZ optional (mit Befettung)
Genauigkeit:	P4+
Hauptmaße [d x D x B]:	40 x 62 x 12 mm

Lastdaten

Stat. Tragzahl	C_{0r}:	4400 N
Dyn. Tragzahl	C_r:	6850 N
Ermüdungsgrenzbelastung	C_U:	165 N
Drehzahlgrenze	n_{Fett}:	39750 1/min
Drehzahlgrenze	$n_{Öl}$:	53000 1/min
Vorspannung Leicht	L:	35 N
Axiale Steifigkeit	C_{ax}:	41 N/µm
Vorspannung Mittel	M:	100 N
Axiale Steifigkeit	C_{ax}:	61 N/µm
Vorspannung Schwer	S:	210 N
Axiale Steifigkeit	C_{ax}:	82 N/µm
Federvorspannung	Ff:	210 N (für n_{max})

Geometriedaten

Bohrungsdurchmesser	d:	40 mm
Außendurchmesser	D:	62 mm
Breite	B:	12 mm
Kugeldurchmesser	D_w:	4.762 mm
Kugelanzahl	Z:	25
Kantenabstand	$r_{1,2\ min}$:	0.6 mm
Kantenabstand, offene Seite	$r_{3,4\ min}$:	0.3 mm
Außendurchmesser Innenring	d_1:	46.8 mm
Außendurchmesser Innenring (offene Seite)	d_2:	45.3 mm
Durchmesser für Öleinspritzung	d_T:	48.3 mm
Teilkreisdurchmesser	d_m:	49.7 mm
Innendurchmesser Außenring	D_1:	53.1 mm
Kantenradius Umbauteil	$r_{a\ max}$:	0.6 mm
Kantenradius Umbauteil (offene Seite)	$r_{b\ max}$:	0.3 mm
Innenring Anschlussdurchmesser	$d_{a,b\ min}$:	43.1 mm
Außenring Anschlussdurchmesser	$D_{a,b\ max}$:	59.3 mm
Innendurchmesser Außenring (offene Seite)	D_2:	54.6 mm
Gewicht	m:	0.11 kg
Berührungswinkel (Kontaktwinkel)	Alpha 0:	17°

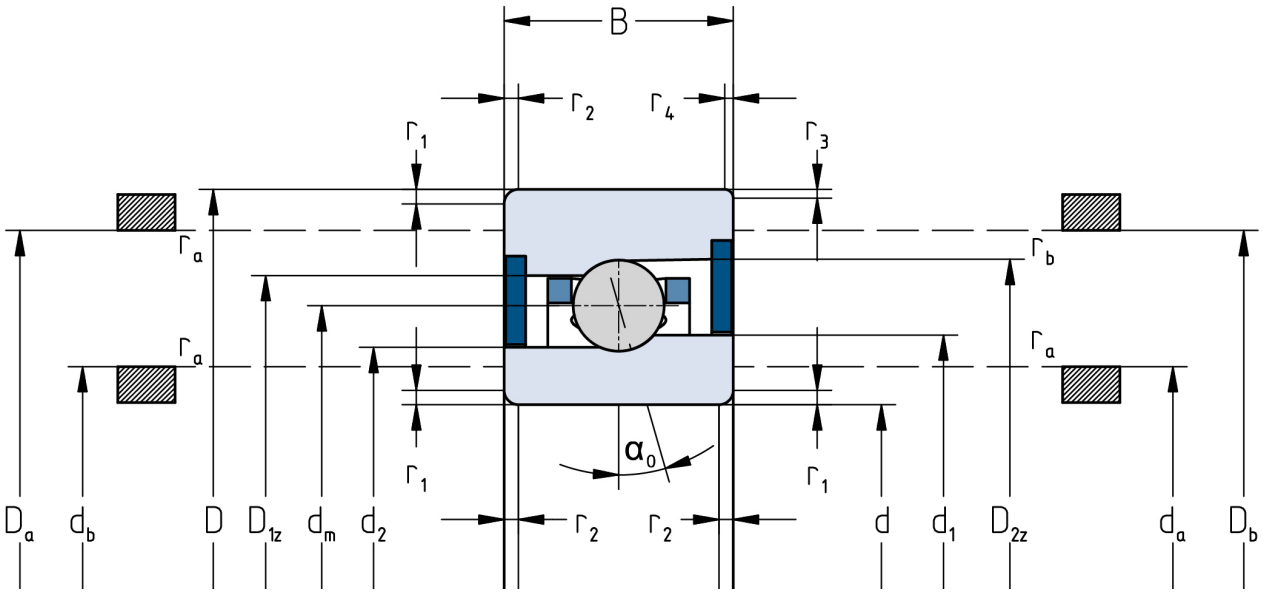

Die angegebenen Drehzahlgrenzen gelten für Einzellager mit Federvorspannung. Für alle hiervon abweichenden Eigenschaften sind Korrekturfaktoren zu berücksichtigen.