Spindelkugellager S 6204 E TA P4+

06.05.2024

Komponenten

Lagerbezeichnung:	S 6204 E TA
Lagerbauform:	S
Baureihe / Größe:	6204
Kugelwerkstoff:	Stahl 100Cr6
Käfig:	TA
Deckscheibe:	2RZ auf Anfrage
Genauigkeit:	P4+ (UP+ auf Anfrage)
Hauptmaße [d x D x B]:	20 x 47 x 14 mm

Lastdaten

Stat. Tragzahl	C_{0r}:	9800 N
Dyn. Tragzahl	C_r:	16200 N
Ermüdungsgrenzbelastung	C_U:	511 N
Drehzahlgrenze	n_{Fett}:	32250 1/min
Drehzahlgrenze	$n_{Öl}$:	43000 1/min
Vorspannung Leicht	L:	140 N
Axiale Steifigkeit	C_{ax}:	91 N/µm
Vorspannung Mittel	M:	410 N
Axiale Steifigkeit	C_{ax}:	139 N/µm
Vorspannung Schwer	S:	820 N
Axiale Steifigkeit	C_{ax}:	187 N/µm
Federvorspannung	Ff:	970 N (für n_{max})

Geometriedaten

Bohrungsdurchmesser	d:	20 mm
Außendurchmesser	D:	47 mm
Breite	B:	14 mm
Kugeldurchmesser	D_w:	7.938 mm
Kugelanzahl	Z:	11
Kantenabstand	$r_{1,2\ min}$:	1 mm
Kantenabstand, offene Seite	$r_{3,4\ min}$:	0.6 mm
Außendurchmesser Innenring	d_1:	28.5 mm
Außendurchmesser Innenring (offene Seite)	d_2:	-

Durchmesser für Öleinspritzung	d_T:	31.4 mm
Teilkreisdurchmesser	d_m:	33.5 mm
Innendurchmesser Außenring	D_1:	38.6 mm
Kantenradius Umbauteil	$r_{a\ max}$:	1 mm
Kantenradius Umbauteil (offene Seite)	$r_{b\ max}$:	0.6 mm
Innenring Anschlussdurchmesser	$d_{a,b\ min}$:	25.1 mm
Außenring Anschlussdurchmesser	$D_{a,b\ max}$:	43.1 mm
Innendurchmesser Außenring (offene Seite)	D_2:	41.6 mm
Gewicht	m:	0.105 kg
Berührungswinkel (Kontaktwinkel)	Alpha 0:	25°

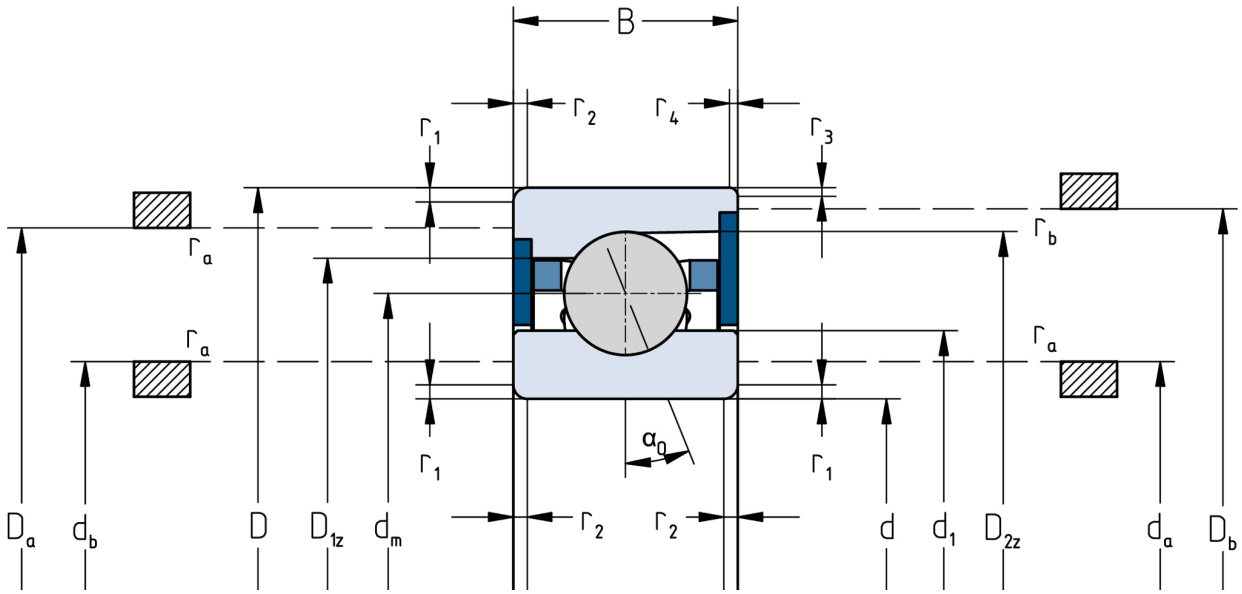

Die angegebenen Drehzahlgrenzen gelten für Einzellager mit Federvorspannung. Für alle hiervon abweichenden Eigenschaften sind Korrekturfaktoren zu berücksichtigen.