# Spindelkugellager HY KH 61904 C TA P4+

07.05.2024

## Komponenten

| | |
|---|---|
| Lagerbezeichnung: | HY KH 61904 C TA |
| Lagerbauform: | KH |
| Baureihe / Größe: | 61904 |
| Kugelwerkstoff: | Keramik |
| Käfig: | TA |
| Deckscheibe: | 2RZ optional (mit Befettung) |
| Genauigkeit: | P4+ |
| Hauptmaße [d x D x B]: | 20 x 37 x 9 mm |

## Lastdaten

| | | |
|---|---|---|
| Stat. Tragzahl | $C_{0r}$: | 1840 N |
| Dyn. Tragzahl | $C_r$: | 3900 N |
| Ermüdungsgrenzbelastung | $C_U$: | 70 N |
| Drehzahlgrenze | $n_{Fett}$: | 70500 1/min |
| Drehzahlgrenze | $n_{Öl}$: | 94000 1/min |
| Vorspannung Leicht | L: | 20 N |
| Axiale Steifigkeit | $C_{ax}$: | 24 N/µm |
| Vorspannung Mittel | M: | 60 N |
| Axiale Steifigkeit | $C_{ax}$: | 36 N/µm |
| Vorspannung Schwer | S: | 120 N |
| Axiale Steifigkeit | $C_{ax}$: | 48 N/µm |
| Federvorspannung | Ff: | 85 N (für $n_{max}$) |

## Geometriedaten

| | | |
|---|---|---|
| Bohrungsdurchmesser | d: | 20 mm |
| Außendurchmesser | D: | 37 mm |
| Breite | B: | 9 mm |
| Kugeldurchmesser | $D_w$: | 3.969 mm |
| Kugelanzahl | Z: | 16 |
| Kantenabstand | $r_{1,2\ min}$: | 0.3 mm |
| Kantenabstand, offene Seite | $r_{3,4\ min}$: | 0.3 mm |
| Außendurchmesser Innenring | $d_1$: | 25.1 mm |
| Außendurchmesser Innenring (offene Seite) | $d_2$: | 24.5 mm |
| Durchmesser für Öleinspritzung | $d_T$: | 26.6 mm |
| Teilkreisdurchmesser | $d_m$: | 27.9 mm |
| Innendurchmesser Außenring | $D_1$: | 30.7 mm |
| Kantenradius Umbauteil | $r_{a\ max}$: | 0.3 mm |
| Kantenradius Umbauteil (offene Seite) | $r_{b\ max}$: | 0.3 mm |
| Innenring Anschlussdurchmesser | $d_{a,b\ min}$: | 22.1 mm |
| Außenring Anschlussdurchmesser | $D_{a,b\ max}$: | 35.4 mm |
| Innendurchmesser Außenring (offene Seite) | $D_2$: | 32 mm |
| Gewicht | m: | 0.034 kg |
| Berührungswinkel (Kontaktwinkel) | Alpha 0: | 17° |

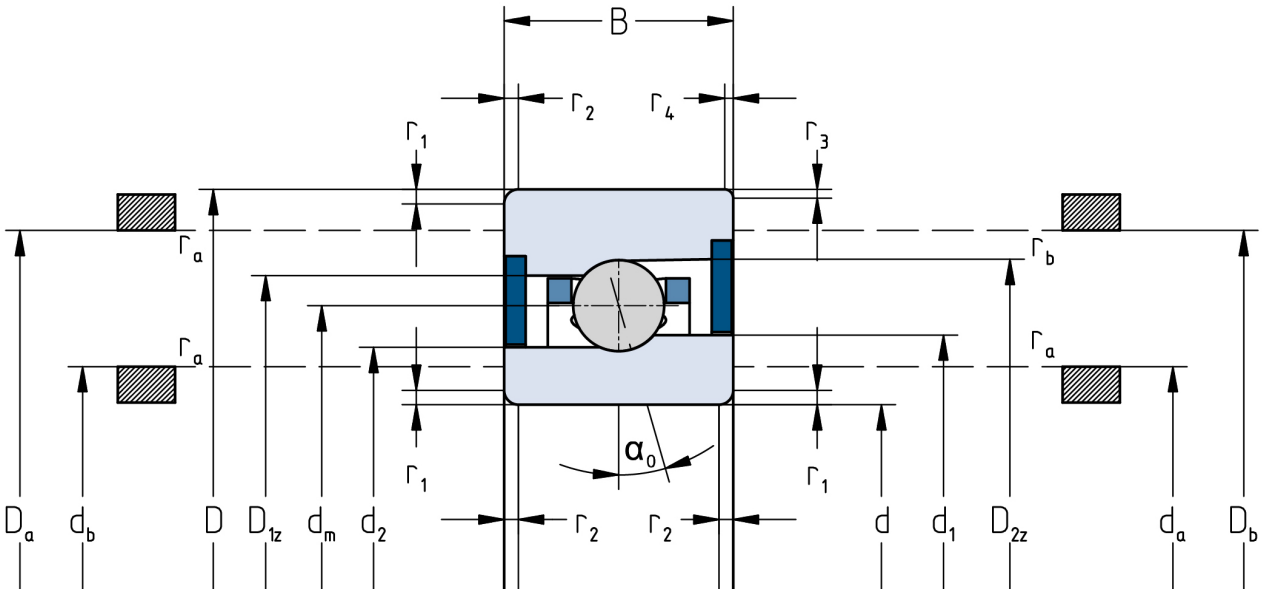


Die angegebenen Drehzahlgrenzen gelten für Einzellager mit Federvorspannung. Für alle hiervon abweichenden Eigenschaften sind Korrekturfaktoren zu berücksichtigen.