Spindelkugellager S 6202 E TA P4+

06.05.2024

Komponenten

Lagerbezeichnung:	S 6202 E TA
Lagerbauform:	S
Baureihe / Größe:	6202
Kugelwerkstoff:	Stahl 100Cr6
Käfig:	TA
Deckscheibe:	2RZ auf Anfrage
Genauigkeit:	P4+ (UP+ auf Anfrage)
Hauptmaße [d x D x B]:	15 x 35 x 11 mm

Lastdaten

Stat. Tragzahl	C_{0r}:	4750 N
Dyn. Tragzahl	C_r:	8700 N
Ermüdungsgrenzbelastung	C_U:	245 N
Drehzahlgrenze	n_{Fett}:	42750 1/min
Drehzahlgrenze	$n_{Öl}$:	57000 1/min
Vorspannung Leicht	L:	75 N
Axiale Steifigkeit	C_{ax}:	61 N/µm
Vorspannung Mittel	M:	220 N
Axiale Steifigkeit	C_{ax}:	93 N/µm
Vorspannung Schwer	S:	440 N
Axiale Steifigkeit	C_{ax}:	124 N/µm
Federvorspannung	Ff:	460 N (für n_{max})

Geometriedaten

Bohrungsdurchmesser	d:	15 mm
Außendurchmesser	D:	35 mm
Breite	B:	11 mm
Kugeldurchmesser	D_w:	5.953 mm
Kugelanzahl	Z:	11
Kantenabstand	$r_{1,2\ min}$:	0.6 mm
Kantenabstand, offene Seite	$r_{3,4\ min}$:	0.3 mm
Außendurchmesser Innenring	d_1:	21.1 mm
Außendurchmesser Innenring (offene Seite)	d_2:	-

Durchmesser für Öleinspritzung	d_T:	23.4 mm
Teilkreisdurchmesser	d_m:	25.3 mm
Innendurchmesser Außenring	D_1:	29 mm
Kantenradius Umbauteil	$r_{a\ max}$:	0.6 mm
Kantenradius Umbauteil (offene Seite)	$r_{b\ max}$:	0.3 mm
Innenring Anschlussdurchmesser	$d_{a,b\ min}$:	18.6 mm
Außenring Anschlussdurchmesser	$D_{a,b\ max}$:	32.3 mm
Innendurchmesser Außenring (offene Seite)	D_2:	31.3 mm
Gewicht	m:	0.043 kg
Berührungswinkel (Kontaktwinkel)	Alpha 0:	25°

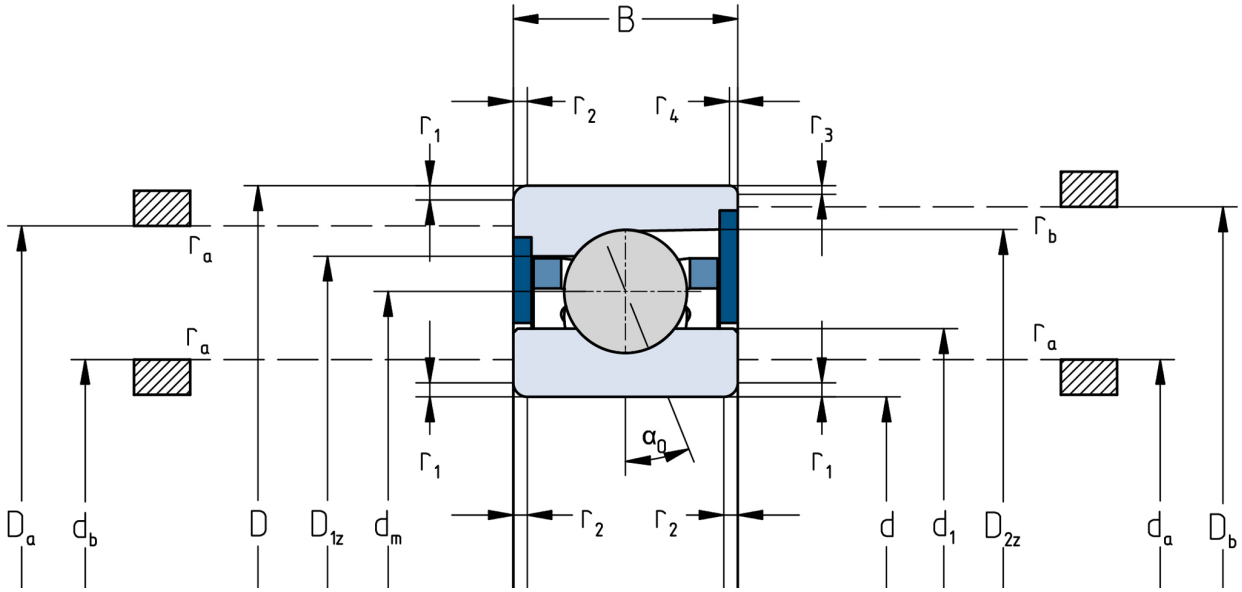

Die angegebenen Drehzahlgrenzen gelten für Einzellager mit Federvorspannung. Für alle hiervon abweichenden Eigenschaften sind Korrekturfaktoren zu berücksichtigen.