Spindelkugellager KH 61900 C TA P4+

08.05.2024

Komponenten

Lagerbezeichnung:	KH 61900 C TA
Lagerbauform:	KH
Baureihe / Größe:	61900
Kugelwerkstoff:	Stahl 100Cr6
Käfig:	TA
Deckscheibe:	2RZ optional (mit Befettung)
Genauigkeit:	P4+
Hauptmaße [d x D x B]:	10 x 22 x 6 mm

Lastdaten

Stat. Tragzahl	C_{0r}:	595 N
Dyn. Tragzahl	C_r:	1420 N
Ermüdungsgrenzbelastung	C_U:	31 N
Drehzahlgrenze	n_{Fett}:	101250 1/min
Drehzahlgrenze	$n_{Öl}$:	135000 1/min
Vorspannung Leicht	L:	7 N
Axiale Steifigkeit	C_{ax}:	12 N/µm
Vorspannung Mittel	M:	21 N
Axiale Steifigkeit	C_{ax}:	18 N/µm
Vorspannung Schwer	S:	45 N
Axiale Steifigkeit	C_{ax}:	25 N/µm
Federvorspannung	Ff:	40 N (für n_{max})

Geometriedaten

Bohrungsdurchmesser	d:	10 mm
Außendurchmesser	D:	22 mm
Breite	B:	6 mm
Kugeldurchmesser	D_w:	2.381 mm
Kugelanzahl	Z:	14
Kantenabstand	$r_{1,2\ min}$:	0.3 mm
Kantenabstand, offene Seite	$r_{3,4\ min}$:	0.3 mm
Außendurchmesser Innenring	d_1:	13.6 mm
Außendurchmesser Innenring (offene Seite)	d_2:	13.3 mm
Durchmesser für Öleinspritzung	d_T:	14.5 mm
Teilkreisdurchmesser	d_m:	15.4 mm
Innendurchmesser Außenring	D_1:	17.2 mm
Kantenradius Umbauteil	$r_{a\ max}$:	0.3 mm
Kantenradius Umbauteil (offene Seite)	$r_{b\ max}$:	0.3 mm
Innenring Anschlussdurchmesser	$d_{a,b\ min}$:	11.6 mm
Außenring Anschlussdurchmesser	$D_{a,b\ max}$:	20.7 mm
Innendurchmesser Außenring (offene Seite)	D_2:	17.9 mm
Gewicht	m:	0.01 kg
Berührungswinkel (Kontaktwinkel)	Alpha 0:	17°

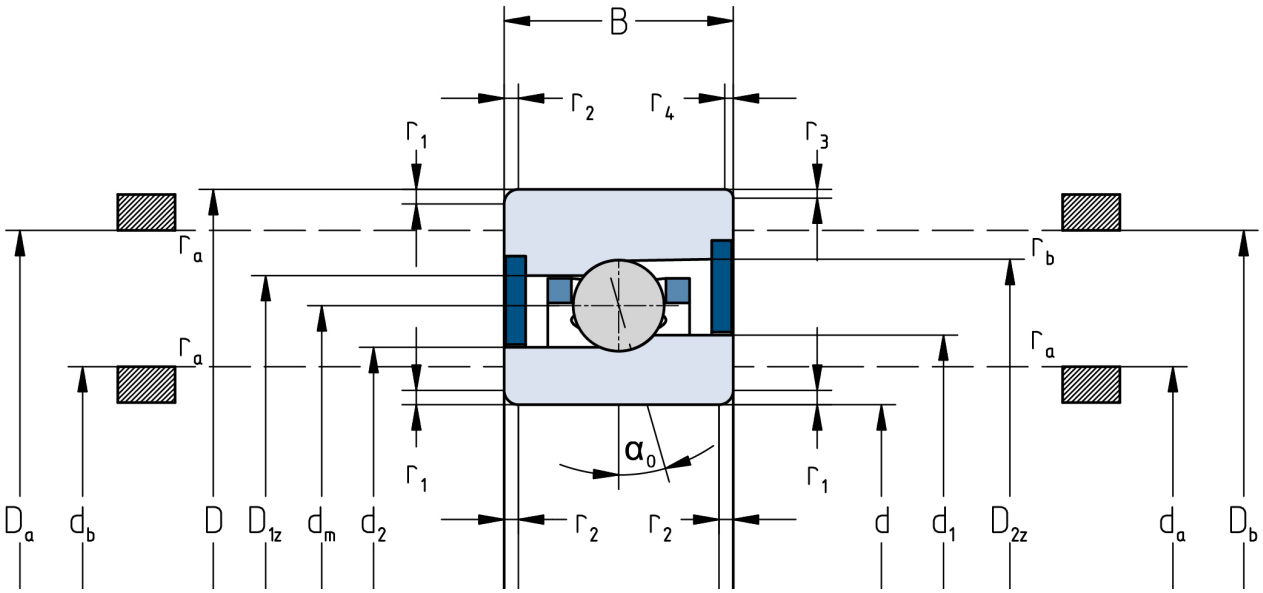

Die angegebenen Drehzahlgrenzen gelten für Einzellager mit Federvorspannung. Für alle hiervon abweichenden Eigenschaften sind Korrekturfaktoren zu berücksichtigen.